Содержание

Утепление стен перед монтажом винилового сайдинга....4

Подготовка поверхности для монтажа....5

Инструменты и оборудование для монтажа....6

Резка винилового сайдинга 7

Основные правила монтажа винилового сайдинга 8

Установка стартовых планок....10

Установка внутренних и внешних углов 11

Установка Н-профилей соединительных 13

Установка обрамлений окон и дверей 14

Отделка проемов J-профилем VINYL-ON 15

Отделка проемов околооконным профилем VINYL-ON 16

Отделка проемов j-наличником VINYL-ON 17

Установка финишных планок и Галтелей (карнизных молдингов)....18

Установка аксессуаров на фронтон 19

Установка софитов и карнизной доски....20

Установка горизонтального сайдинга 21

Утепление стен перед монтажом винилового сайдинга

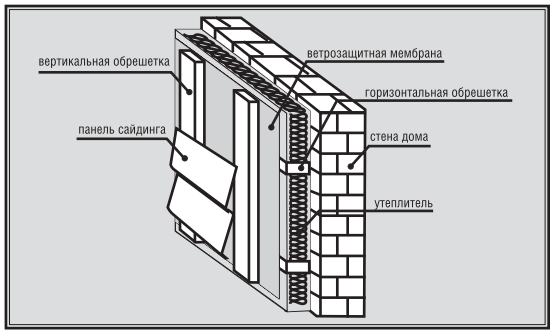

Технология отделки фасада здания сайдингом предусматривает возможность утепления. При правильном монтаже утеплителя существует возможность повысить теплозащиту строения, тем самым экономя тепло и электроэнергию.

В качестве теплоизоляционного материала могут быть использованы различные утеплители. Для достижения наилучшего результата рекомендуем выбирать утеплитель, обладающий такими характеристиками, как долговечность, биологическая инертность, негорючесть. Кроме того, утеплитель не должен мешать влагопереносу из дома наружу. Как один из таких вариантов теплоизоляционного материала, можно рассматривать каменную вату. Она обладает всеми перечисленными выше характеристиками.

Выбор толщины утеплителя зависит от таких факторов как климатическая зона, материалы и толщина стен дома и т.д. Наиболее часто применяется утеплитель толщиной 50 мм. В значительной части случаев он является оптимальным с точки зрения стоимости материалов и уровня увеличения теплозащиты здания.

Для проведения работ по утеплению здания, перед устройством обрешетки под сайдинг, необходимо смонтировать горизонтальную обрешётку. В данном случае применяют бруски с сечением, соответствующим толщине теплоизоляционного материала (в нашем случае оптимальным вариантом является сечение 50х50).

Профили горизонтальной обрешетки устанавливаются с шагом, соответствующим ширине утеплителя (60 см). Между профилями обрешетки укладывается теплоизоляционный материал, таким образом, чтобы он плотно прилегал к стене.

После укладки теплоизоляционного материала, по обрешетке необходимо натянуть ветрозащитную мембрану, например TYVEK, или другой нетканый материал, сочетающий высокие защитные свойства с паропроницаемостью, который позволяет влаге свободно испаряться из утеплителя и других элементов строительной конструкции, что предотвращает процесс образования конденсата. Внимательно прочитайте инструкцию производителя по монтажу ветрозащитной мембраны.

После проведения указанных работ, необходимо установить вертикальную обрешетку для монтажа сайдинга (правила установки вертикальной обрешетки см. в разделе «подготовка поверхности для монтажа»).

Подготовка поверхности для монтажа

Качество подготовки поверхности фасада напрямую влияет на успешность монтажных работ по установке винилового сайдинга и аксессуаров и в конечном итоге на привлекательный внешний вид дома.

Обрешетку фасада для монтажа сайдинга выполняют с использованием оцинкованного профиля 40х40, 40х50 мм или 50х50 мм, либо деревянных брусков сечением не менее 25х40, предварительно обработанных антисептическим составом.

Максимальное расстояние между планками обрешетки составляет 40 см. При монтаже обрешетки необходимо использовать уровень и с его помощью выровнять планки обрешетки по горизонтали и вертикали.

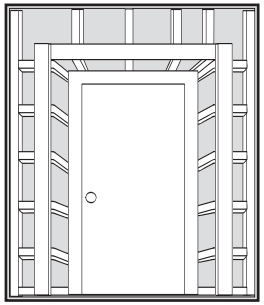

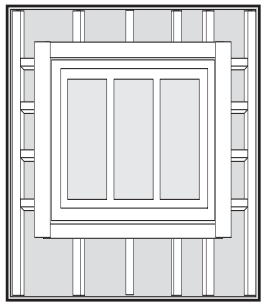

Обрамлению планками обрешетки подлежат окна и двери по всему периметру, углы внешние и внутренние по всей длине, свесы крыш, фронтоны. Обрамление проемов, а также внутренних и внешних углов удобно выполнять с использованием доски сечением 25х100.

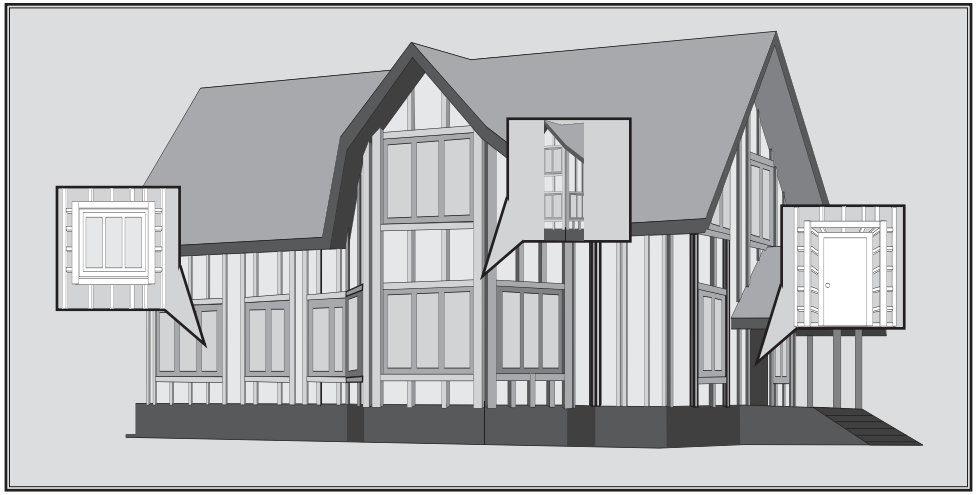

Инструменты и оборудование для монтажа

Для отделки фасада виниловым сайдингом, Вам понадобятся самые обычные ручные инструменты:

- Молоток для приколачивания элементов деревянной обрешетки и сайдинга.

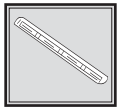

- Уровень – для проверки горизонталей и вертикалей.

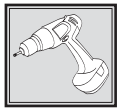

- Шуруповерт, если крепление сайдинга будет осуществляться с помощью саморезов.

- Рулетка, бечевка и мел.

- Ножовка или ножницы по металлу.

- Пластиковые защитные очки.

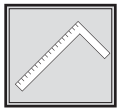

- Угольник – для разметки прямых углов.

Кроме того, Вам пригодятся и несколько специализированных инструментов:

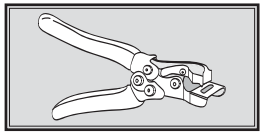

- Перфоратор. Применяется в случае необходимости удлинить или добавить отверстия в монтажной планке сайдинга.

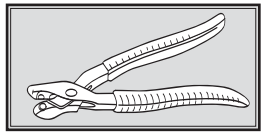

- Пуансон. Делает надрез с одной стороны и слегка сгибает надрезанную часть сайдинга.

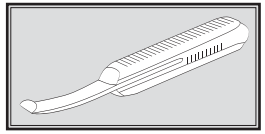

- Инструмент для правки позволяет снять неудачно установленную панель, а также установить ее обратно.

Замеры и разметку панелей и аксессуаров выполняют у стены, а резку на столе.

Резка винилового сайдинга

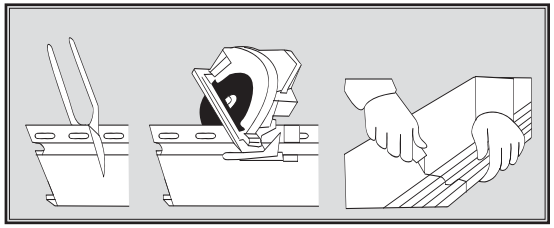

В теплое время года, резку сайдинга и аксессуаров в размер можно выполнять с помощью ножовки или обычных ножниц по металлу. Но если монтаж сайдинга осуществляется зимой, то необходимо использовать инструмент с мелким зубом (например, ножовка по металлу).

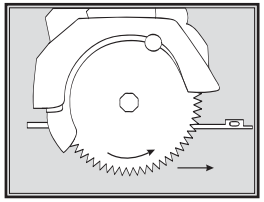

Удобнее всего обрезать панели циркулярной пилой с мелкозубчатым диском. Для получения более ровного спила, установите диск пилы в обратную сторону. Диск пилы, установленный для движения в обратном направлении, следует использовать только для резки винилового сайдинга и аксессуаров. Не пытайтесь использовать его на других материалах (таких, как дерево, фанера и т.д.).

Кроме того, для резки винилового сайдинга, может быть использована углошлифовальная машина небольших размеров с диском по металлу.

При работе с ножницами по металлу не режьте по всей длине ножниц, используйте лезвия ножниц лишь на 3/4, чтобы резка была более аккуратной. Начинайте отрезать панель с верхней, крепежной части.

При работе с ножом сделайте надрез, не прилагая всю силу. Нет необходимости прорезать панель насквозь, отломите по надрезу.

Обязательно надевайте защитные очки при любых операциях по резке сайдинга и аксессуаров. Как и при осуществлении любых строительных работ, используйте необходимое защитное оборудование и соблюдайте правила безопасности.

Основные правила монтажа винилового сайдинга

Виниловый сайдинг монтируют таким образом, чтобы не препятствовать температурному расширению и сжатию.

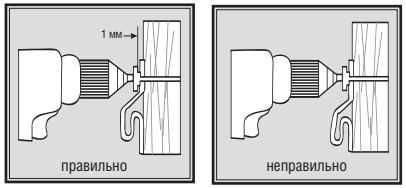

Для проведения всех монтажных работ используйте только антикоррозийный крепеж. Все крепежные детали должны быть достаточно длинными. Рекомендуем Вам использовать оцинкованные саморезы для тонких пластин (L – 16-18 mm) либо толевые оцинкованные гвозди (L – 40 mm).

Одно из основополагающих правил грамотного монтажа винилового сайдинга – наличие температурного зазора. Если Вы работаете с использованием саморезов, достаточно будет вкрутить саморез до конца, а затем вывернуть его на один оборот. Если вы работаете с использованием гвоздей – не забивайте их слишком плотно. Оставляйте зазор между поверхностью панели сайдинга и шляпкой гвоздя примерно в 1 мм.

Температурное расширение винилового сайдинга и аксессуаров VINYL-ON при температуре воздуха при монтаже от 0 до 20^{0}C:

Длина, м	**1**	**2**	**3**	**3.66**
	Суммарное расширение (мм)			
Горизонтальный сайдинг и аксессуары (панель D4.5Dutchlap, софит, стартовая планка, финишная планка, околооконный профиль, j-профиль, j-наличник, карнизная доска, галтель)	3	6	8	10
Вертикальные аксессуары (наружный угол, внутренний угол, H-профиль соединительный)	2	4	6	

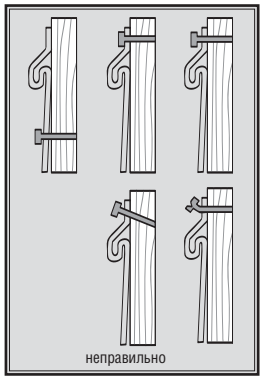

Крепление сайдинга и аксессуаров осуществляется только в местах перфорации. Крепеж должен быть расположен перпендикулярно обшивке. Расстояние между установленными саморезами не должно превышать 30-40 см.

Ни в коем случае не устанавливайте крепеж в перфорационное отверстие под наклоном, а также непосредственно в панель сайдинга.

Если Вам необходимо закрепить сайдинг, на котором отрезаны перфорационные отверстия, пробейте перфоратором или просверлите новые.

Установленные панели должны иметь возможность движения в замках из стороны в сторону.

Обязательно учитывайте температурные сжатия и расширения при установке горизонтальных и вертикальных панелей и аксессуаров, а также при стыковке нескольких элементов.

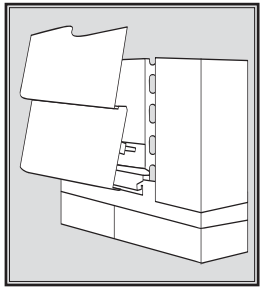

Длина панели, стыкующейся с аксессуаром должна предусматривать зазор на сжатие-расширение – 3-6 мм до края стены. Учитывайте при монтаже и текущую температуру воздуха. При высокой температуре воздуха, сайдинг уже находится в состоянии температурного расширения, поэтому температурный зазор можно сделать близким к нижней границе, в холодное время года – наоборот.

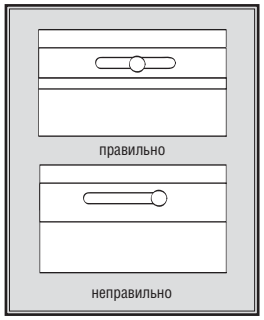

При монтаже горизонтальных элементов, саморезы устанавливаются только посередине перфорационного отверстия.

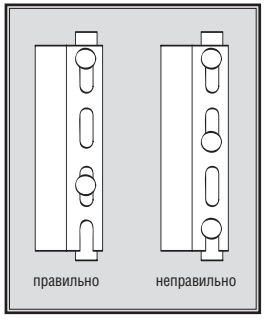

При монтаже вертикальных аксессуаров, первый саморез устанавливается к верхней кромке перфорационного отверстия, остальные – строго посередине.

Начальный этап монтажа сайдинга – установка аксессуаров. Сначала удобнее установить вертикальные аксессуары (наружные и внутренние углы, H-профили соединительные), а также обрамление окон и дверей, затем горизонтальные аксессуары (стартовые планки), горизонтальный сайдинг, подшивку свесов кровли и софиты.

Установка стартовых планок

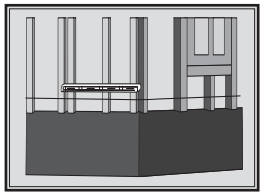

Перед монтажом стартовой планки, Вам необходимо найти нижнюю точку стены. С помощью уровня, а также мела или карандаша, Вам необходимо провести идеально горизонтальную линию по всему периметру здания начиная от любого угла. После проведения линии, вы должны вернуться в ту же точку, с которой начали.

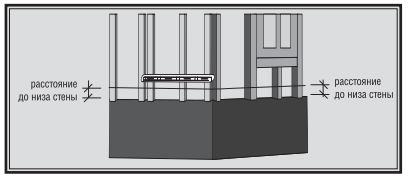

Теперь необходимо найти нижнюю точку фасада относительно горизонта.

Для этого промерьте расстояния от проведенной Вами линии по углам здания до низа стены.

Та точка, где расстояние самое большое и будет точкой начала монтажа стартовой полосы.

Установите маячок на 4,5 см выше самой нижней точки стены и проведите аналогичным способом еще одну линию вокруг всего фасада здания. Либо Вы можете замерить расстояние от маячка до проведенной линии в нижней точке стены и отметить то же самое расстояние по периметру здания.

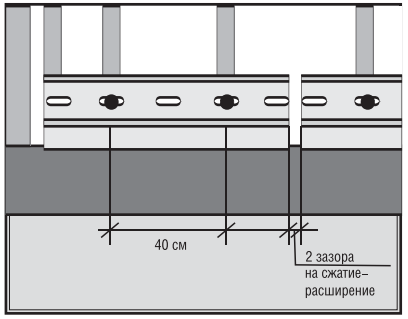

На углах дома необходимо отмерить расстояние, равное ширине полки наружного угла с учетом зазора на температурные сжатия-расширения.

Совместите верхний край стартовой планки с проведенной линией и прикрепите к обрешетке саморезами.

При монтаже остальных стартовых планок, не забывайте делать отступы на температурные зазоры.

Рекомендуем Вам после монтажа всех стартовых планок, дополнительно проверить горизонтальность их установки.

Установка внутренних и внешних углов

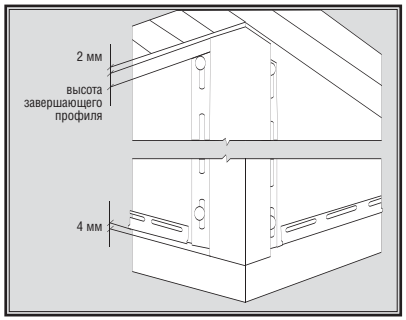

Отрежьте наружный угол на необходимую длину минус 6 мм (зазор на сжатие-расширение).

Нижний край наружного угла опустите на 4 мм (зазор на сжатие-расширение).

Установите саморезы в верхнюю часть самого верхнего перфорационного отверстия с обеих сторон наружного угла.

Остальные саморезы устанавливайте по центру перфорационных отверстий на расстоянии не более 40 см.

В случае необходимости вертикальной стыковыки наружных углов, удобнее всего сделать стык «внахлест».

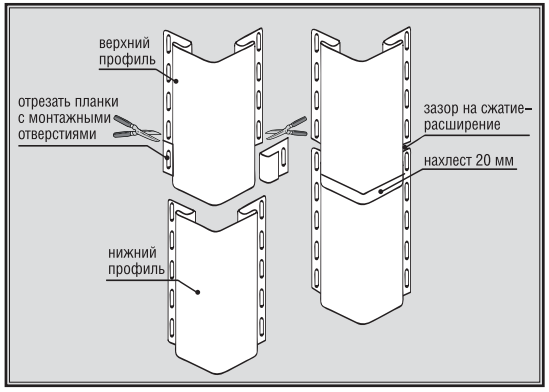

Для того чтобы соединение защищало фасад от ветровых и снеговых нагрузок, верхний профиль устанавливают поверх нижнего.

На верхнем аксессуаре необходимо отрезать планку с перфорационными отверстиями и оставить только наружную декоративную часть.

Сначала установите нижний наружный угол, а затем верхний.

Обратите внимание! Высота отрезаемой части угла, должна быть не меньше необходимого зазора на сжатие-расширение, а нахлест аксессуаров должен быть равен температурному зазору плюс 2 сантиметра.

Удобнее всего разметить стык на земле или на столе. Для этого положите два наружных угла друг на друга с необходимым нахлестом (20 мм). Место пересечения размечается и обе монтажные планки верхнего аксессуара необходимо отрезать по полученным меткам.

Технология установки внутреннего угла аналогична установке наружного.

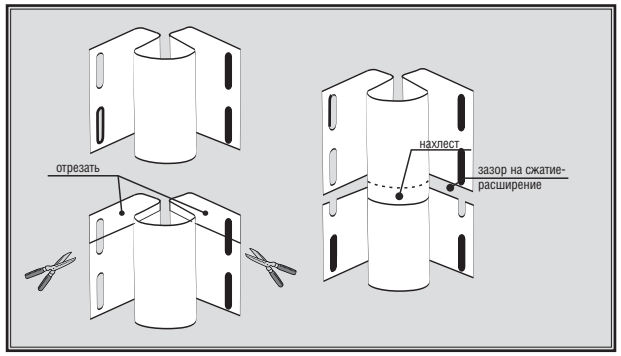

Более бюджетный вариант монтажа наружного угла или внутреннего угла – использование двух J-профилей вместо соответствующего аксессуара VINYL-ON. Угол дома в данном случае будет «наборным».

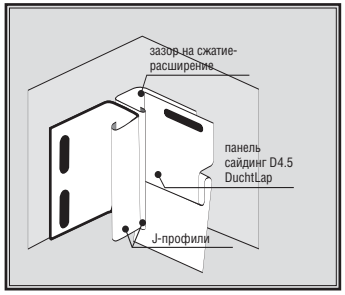

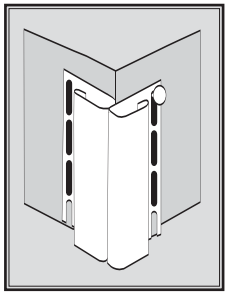

Рекомендуем Вам использовать для отделки наружных и внутренних углов здания, специально разработанные для этого аксессуары, так как в данном случае отделка угла более герметична и эстетична.

Установка Н-профилей соединительных

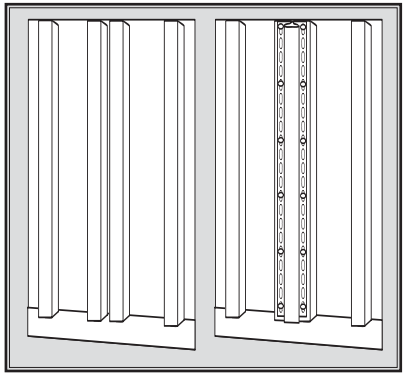

Заранее продумайте места расположения Н-профилей на фасаде дома. В этих местах необходимо будет установить дополнительные профили обрешетки. Как правило, Н-профиль соединительный устанавливают в середине стены и/или выделяют ими оконные и дверные проемы.

Применять Н-профили целесообразно на длинных глухих стенах. Также их нужно устанавливать в местах соединения дома с какой-либо пристройкой, которая имеет отличные от дома сезонные колебания.

Поскольку Н-профиль относится к вертикальным аксессуарам, при его монтаже необходимо соблюдать те же правила, что и при монтаже, например, наружных и внутренних углов (первый крепеж устанавливается в верхнюю часть верхнего же монтажного отверстия, остальные строго посередине).

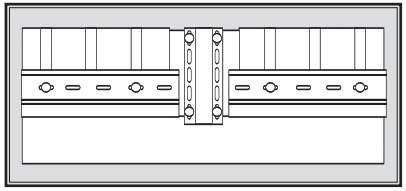

Необходимые зазоры на сжатие-расширение в данном случае:

- верхняя часть Н-профиля должна быть ниже софита или свеса крыши примерно на 2 мм.

- нижняя часть Н-профиля – примерно на 4 мм ниже стартовой планки и панелей сайдинга VINYL-ON.

Не забудьте отрезать планку с перфорационными отверстиями и оставить только декоративную часть аксессуара.

В случае наличия конструктивных особенностей (например, выступающий цоколь) мешающих температурному расширению Н-профиля, необходимо оставить зазор величиной 4-6 мм.

Вертикальная стыковка Н-профилей проводится точно таким же способом, как и стыковка наружных и внутренних углов, т.е. необходимо:

- Сделать нахлест верхнего профиля на нижний.
- Отрезать планку с перфорационными отверстиями.
- Сначала установить нижний профиль, а затем верхний.

Обратите внимание! Высота отрезаемой части профиля, должна быть не меньше необходимого зазора на сжатие-расширение, а нахлест аксессуаров должен быть равен температурному зазору плюс 2 сантиметра.

Установка обрамлений окон и дверей

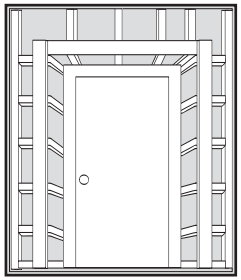

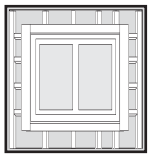

Оконные и дверные проемы по отношению к стене могут быть утопленными вглубь либо располагаться на одном уровне со стеной.

В ассортиментной линейке VINYL-ON представлены специальные аксессуары для отделки различных типов проемов.

Для отделки окон и дверей могут быть использованы j-профили, околооконные профили или специальные j-наличники VINYL-ON.

Существует два основных способа обрамления декоративной части проемов – это, так называемый способ «внахлест» и «на угол».

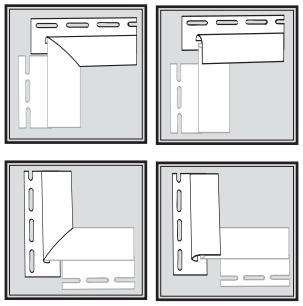

Обратите внимание! Как и при способе установки «внахлест», так и при установке «на угол», вертикальные профили в местах стыкования заводятся под верхний горизонтальный, а нижний горизонтальный под вертикальные.

Зазор на сжатие-расширение в данном случае составляет в верхней части профилей обрамляющих проемы по бокам – 1-3 мм. В нижней – 3-5 мм. Нижний горизонтальный профиль укорачивается на 2-3 мм с каждой стороны для предоставления возможности температурного сжатия-расширения.

При монтаже профилей «на угол» нет необходимости отрезать и вертикальный и горизонтальный профиль под углом. В верхних монтажных узлах, достаточно обрезать под углом горизонтальный профиль, а в нижних – вертикальные.

Данный принцип применяется как при монтаже j-профилей, так и при монтаже j-наличников и околооконных профилей.

Отделка проемов J-профилем VINYL-ON

Отделка проемов j-профилем осуществляется по следующим принципам:

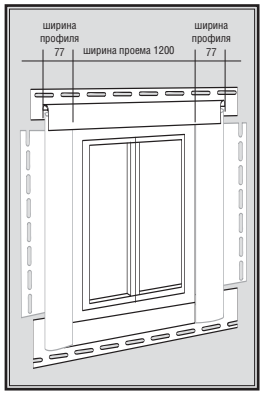

Для отделки проема Вам понадобится 4 отрезка J-профиля.

Размер каждого из профилей рассчитывается как «длина соответствующей части проема плюс две ширины перпендикулярного профиля».

Например, на рисунке, ширина оконного проема составляет 1200 мм, ширина перпендикулярного профиля составляет 77 мм. Для верхней части окна, Вам понадобится профиль длиной 1200 + 77 + 77 = 1354 мм.

Поскольку обрамление оконных и дверных проемов выполняет не только эстетическую, но и защитную функцию, необходимо предусмотреть возможность для стока воды. Для этого, на профиле, который устанавливается на верхнюю часть проема, сделайте надрезы, равные ширине перпендикулярного профиля и отогните, полученный «язычок» вниз .

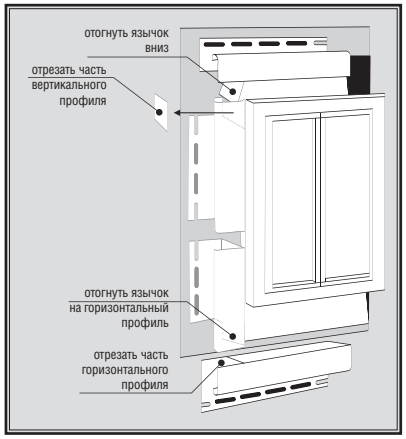

Боковые профили устанавливаются таким образом, чтобы вырезанный «язычок находился внутри них. Для этого необходимо вырезать кусок винила и в боковых профилях. Не забудьте оставить небольшой зазор на сжатие-расширение. Вертикально расположенный профиль не должен упираться в верхний горизонтальный. В данном случае будет достаточно 3-5 мм.

Обратите внимание! Данный принцип используется и при установке околооконных профилей и при установке j-наличников VINYL-ON.

Отделка проемов околооконным профилем VINYL-ON

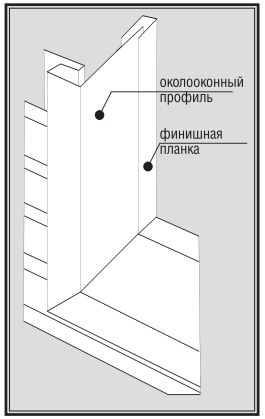

В ассортиментную линейку аксессуаров для монтажа винилового сайдинга VINYL-ON входит специально созданный для отделки утопленных проемов «околооконный профиль». Ширина рабочей панели профиля составляет 215 мм, что позволяет отделывать достаточно глубоко расположенные окна и двери.

В целом, методика выполнения монтажных работ при установке околоконного профиля, повторяет принципы работы с j-профилем. Основной отличие заключается в технологии установки откосной части профиля.

На внутренней откосной части оконного проема установите финишные планки. Впоследствии в них необходимо «завести» откосную часть околооконного профиля.

Для сохранения возможности температурного сжатия-расширения околооконного профиля:

- рабочая поверхность околооконного профиля (формирующая откос проема) в горизонтальных профилях должна быть короче ширины проема на величину температурного зазора с каждой стороны.

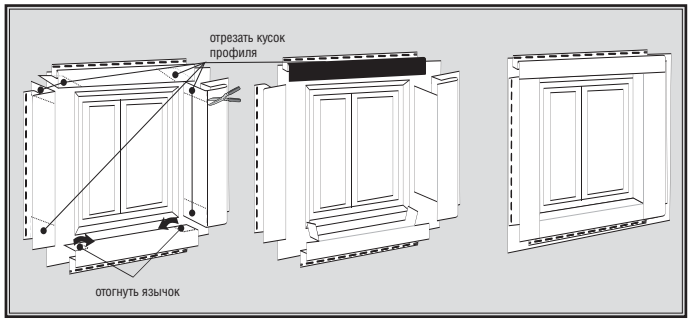

При этом в верхнем профиле необходимо вырезать кусок нужного размера, а в нижнем можно оставить «язычок» и загнуть его на откос проема.

- рабочая поверхность вертикального профиля в верхнем узле стыкования упирается в горизонтальный профиль. В нижнем узле стыкования, необходимо оставить зазор на сжатие-расширение.

Отделка проемов j-наличником VINYL-ON

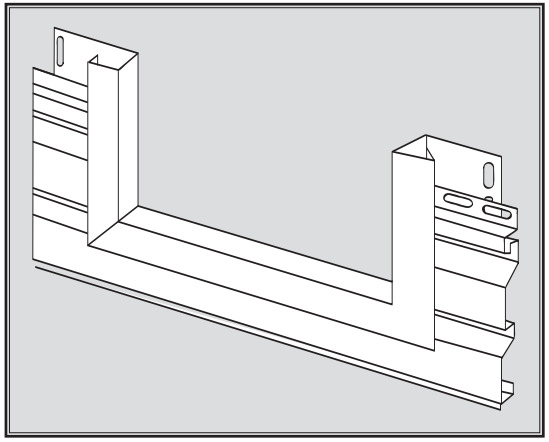

Для обрамления окон и дверей, установленных в одной плоскости со стеной, в ассортименте VINYL-ON представлен специальный аксессуар – j-наличник.

Порядок установки j-наличников VINYL-ON аналогичен порядку установки околооконных профилей. Сначала устанавливаются верхний и нижний горизонтальные профили, а затем вертикальные боковые.

Не забудьте оставить зазоры для температурного сжатия-расширения.

Установка финишных планок и Галтелей (карнизных молдингов)

Поскольку финишные планки расположены непосредственно под карнизным свесом крыши или софитом, они устанавливаются практически одновременно с последними панелями горизонтального сайдинга. Тем не менее, финишная планка должна быть установлена до монтажа последней панели сайдинга.

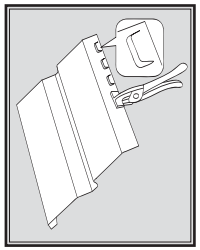

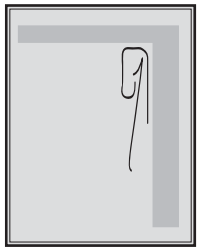

Как правило, верхнюю панель сайдинга необходимо обрезать. В этом случае, с помощью пуансона сделайте специальные «лепестки» в панели, примыкающей к финишной планке и заведите панель вовнутрь финишной планки.

Если вы планируете устанавливать на карнизные свесы дома софиты VINYL-ON, удобнее применять для монтажа последней панели сайдинга, специальный аксессуар VINYL-ON – Галтель (карнизный молдинг).

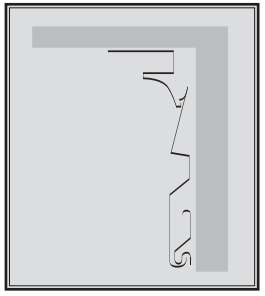

Галтель крепится не к стене, а к карнизному свесу крыши, поэтому ее можно закрепить на расстоянии необходимом для «зацепа» панелей сайдинга.

Панель сайдинга с лепестками введите в замок предпоследней панели. Верхнюю часть введите в завершающий профиль и движением снизу вверх закрепите панель.

Галтель (карнизный молдинг) VINYL-ON может располагаться и просто поверх фасада, отделанного сайдингом. В данном случае, на последней панели сайдинга необходимо с помощью перфоратора сделать дополнительные монтажные отверстия. Под панель сайдинга при необходимости устанавливается выравнивающая деревянная планка.

Панель крепится обычным способом. Галтель устанавливается поверх панели и закрывает монтажные отверстия.

Установка аксессуаров на фронтон

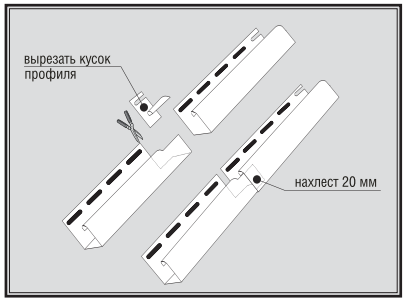

В качестве принимающего профиля при отделке фронтонов крыш используется j-профиль, Галтель (карнизный молдинг) или внутренний угол.

В целом, установка j-профилей, Галтелей и внутренних углов на фронтон крыш производится по правилам установки вертикальных аксессуаров. При необходимости стыковки двух профилей, выполняйте «нахлест» верхнего профиля на нижний.

При стыковке двух монтажных профилей под коньком крыши, необходимо завести лицевую планку верхнего правого профиля внутрь левого. Для этого Вам необходимо приложить под конек два профиля и разметить место стыковки.

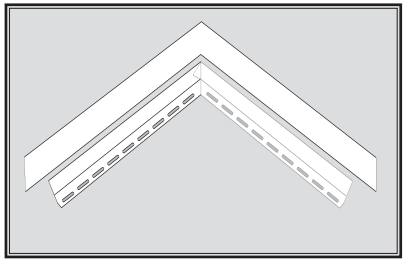

Первый профиль обрежьте по размеченной линии, во втором Вам необходимо удалить только планку с монтажными отверстиями не трогая лицевую часть. Лицевую планку при установке, Вам необходимо завести внутрь первого профиля.

ОБРАТИТЕ ВНИМАНИЕ! В подкарнизном пространстве на фронтонах крыш достаточно часто происходит сильный нагрев фасада. Для того чтобы избежать нагрева j-профилей, сделайте отступ на 2-2,5 см от угла соединения стены и крыши.

Установка софитов и карнизной доски

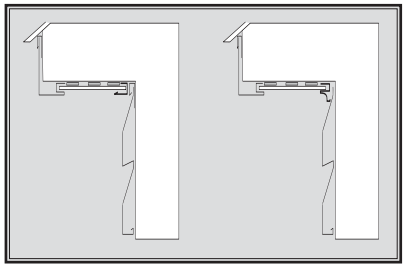

Напоминаем, что софиты необходимо установить до обрезки и монтажа панели последней панели сайдинга.

Устройство стропильной системы в разных домах может отличаться. Важно понимать, что для обеспечения вентиляции подкровельного пространства оптимальным вариантом является открытый карнизный свес. Поэтому, рекомендуем Вам, перед проведением работ по монтажу софитов и аксессуаров удалить старые доски с закрытого карнизного свеса.

В середине карнизного свеса установите дополнительную планку обрешетки, в которую впоследствии необходимо устанавливать крепеж

Принимающие профили, в которые впоследствии будут монтироваться софиты, должны быть установлены параллельно друг другу.

Для соблюдения этого правила, Вам необходимо с начала установить принимающий профиль на карнизный свес крыши. Другой принимающий профиль устанавливается на необходимой высоте непосредственно на стену дома с помощью уровня.

Для установки софита в принимающие профили, отмерьте расстояние между ними (по внутренней части) и отрежьте панель на 6-8 мм меньше данного размера.

Заведите софит в принимающий профиль, установленный на стене, а затем в профиль установленный на карнизном свесе.

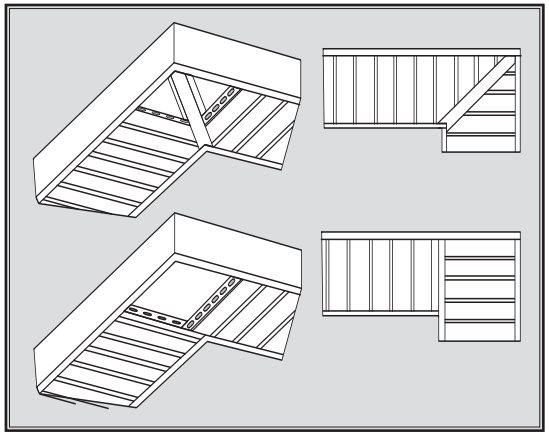

Соединение софитов на углах крыши как правило выполняется под углом 45 или 90 градусов.

Установка горизонтального сайдинга

Проще всего монтировать горизонтальный сайдинг на глухой стене. Но и в этом случае важно соблюдать следующие правила:

- Защелкивайте панели свободно, без натяга, упора или специального физического воздействия.

- Обязательно оставляйте возможность для температурного сжатия и расширения панелей.

- Обязательно сохраняйте горизонтальность при установке панелей. Небольшой перекос одной из них приведет к перекосу всего фасада. Для сохранения горизонтальности панелей, контролируйте этот параметр с помощью уровня после каждого ряда.

Начинать монтаж панелей сайдинга необходимо от угла дома либо от дверного проема.

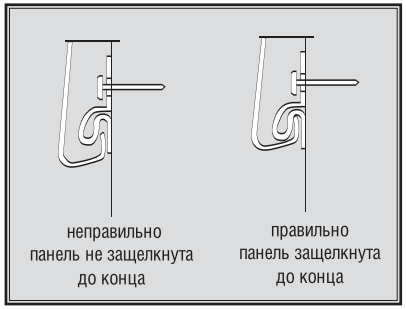

Задвиньте первую панель в монтажное углубление аксессуара. Зацепите замком панели замок стартовой планки и потяните вверх до защелкивания. Но не натягивайте панель вверх слишком сильно. Помните, что установленная панель, должна иметь возможность движения из стороны в сторону.

Крепеж панели начинайте от середины к краям. Последнее крепление установите в 10-15 см от конца панели.

ВНИМАНИЕ! Запрещено устанавливать горизонтальный сайдинг до упора во внутреннюю часть вертикальных аксессуаров.

Наиболее эстетично выглядит фасад, на котором горизонтальные панели соединяются между собой с использованием специального аксессуара VINYL-ON (Н-профиль соединительный).

При необходимости монтажа панелей внахлест, соблюдайте следующие рекомендации:

- не располагайте места соединения панелей под оконными проемами или над ними.

- через 2-3 ряда панелей изменяйте месторасположение «нахлеста» на стене.

В местах «нахлеста» панели должны быть подрезаны следующим образом:

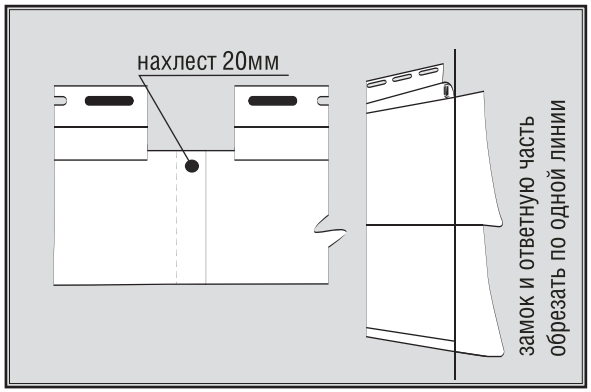

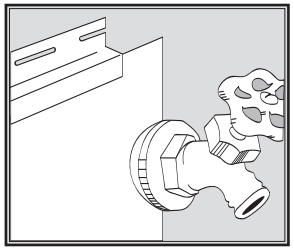

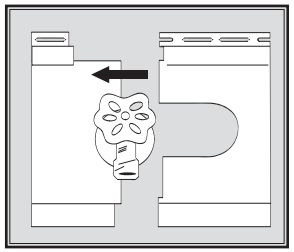

В случае наличия на стене каких-либо объектов, всегда начинайте ряд сайдинга с места, где они расположены. Это позволит Вам избежать излишнего количества стыков панелей сайдинга.

Как правило, при обрамлении горизонтальным сайдингом оконных проемов, панели сайдинга под окном необходимо подрезать.

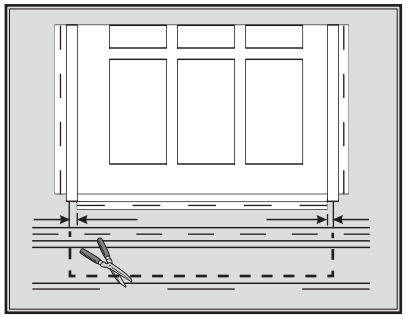

Для того чтобы смонтировать панель под окном, измерьте ширину проема, добавьте к этому размеру зазоры на температурное сжатие-расширение и вырежьте кусок панели на необходимую глубину. Здесь будет достаточно зазора в 2-3 мм.

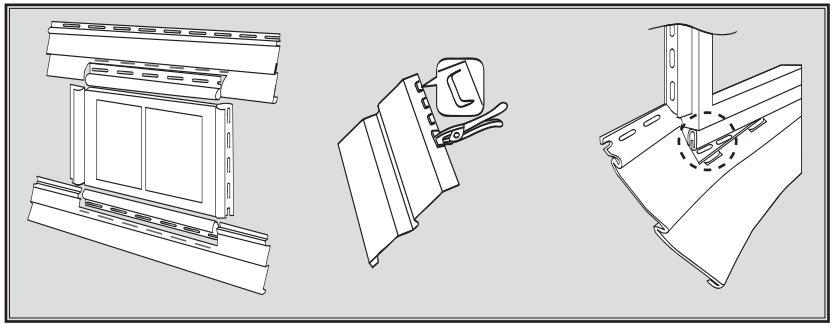

Закрепление панели сайдинга к нижней части обрамления оконного проема осуществляется с помощью, т.н. «лепестков», нанесенных с помощью пуансона.

Закрепление панели сайдинга к верхней части обрамления окон и дверей производится с использованием тех же принципов.

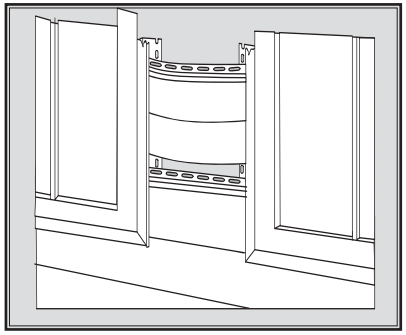

В случае необходимости монтажа панелей сайдинга между близко расположенными вертикальными аксессуарами (например, между двумя оконными проемами или между углом дома и дверным проемом), панель сайдинга необходимо подогнуть и вставить в монтажные углубления аксессуаров.

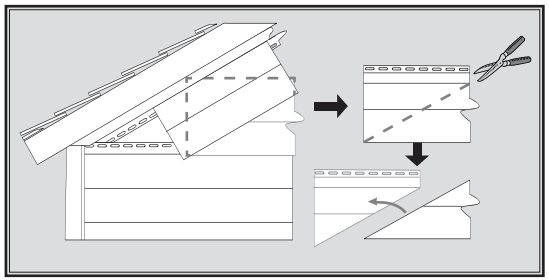

Для установки горизонтального сайдинга на фронтоне крыши, вам необходимо подготовить шаблоны, повторяющие угол ската крыши.

Для этого, возьмите два отрезка панели. Один отрезок установите на обшивку стены, а второй параллельно карнизному свесу.

На первом отрезке панели проведите линию используя второй отрезок как линейку.

Обрежьте размеченную панель по полученной линии. Именно она и будет являться шаблоном для всех остальных панелей.

В случае отделки крыши, где изменяется угол наклона (например, мансардная ломанная крыша) необходимо изготовить комплект шаблонов под каждый угол шаблона.

В дальнейшем длина панелей, устанавливаемых с использованием шаблонов каждый раз корректируется в зависимости от ширины фронтона.

В обязательном порядке оставляйте зазор на сжатие-расширение между панелью сайдинга и дном монтажного углубления принимающего аксессуара.

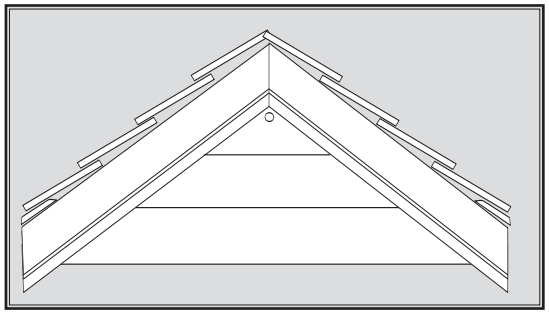

Монтаж последней панели (под коньком крыши) производится сквозь ее рабочую поверхность. Это единственное место, где крепеж можно установить таким образом.

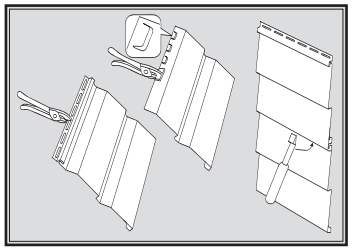

В случае необходимо замены панели горизонтального сайдинга, вставьте изогнутый конец инструмента под край панели и захватите им заднюю кромку замка. Чтобы открыть замок, потяните вниз и двигайте инструмент вдоль панели. Та же процедура, но в обратном направлении проводится для повторного закрепления панели.

Установка сайдинга на стенах, примыкающих к кровле

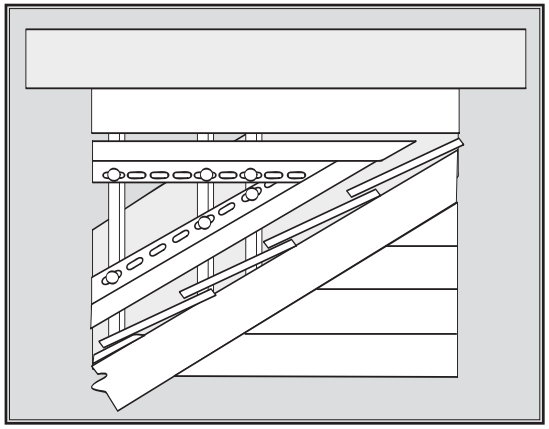

Если Вы используете в вашей конструкции качестве гидроизоляции кровельное железо, устанавливая принимающий профиль, отодвиньте его на 2-2,5 см от нагревающихся на солнце листов жести.

Обратите внимание! При использовании в качестве отделки кровли кровельной стали без покрытия, возможно попадание отраженных солнечных лучей на панели сайдинга, что может привести к его нагреву более 55-60^{0}C.

В данном случае, правильнее всего смонтировать сайдинг без нахлеста, используя целые панели. Если же без нахлеста не обойтись, его необходимо сделать «от кровли». В таком случае снег будет сползать не забивая щель.

siding technologies

VinylOn®